ULTRA PLUS

スタンダードゲーミングヘッドセット

UP-HSABK（3.5mm ヘッドセット）
UP-HSUBK（USB ヘッドセット）

ユーザーズガイド

お買い上げありがとうございます。
ご使用の際には、必ず以下の記載事項をお守りください。

- ご使用の前に、必ず本書をよくお読みいただき、内容をご理解いただいた上でご使用ください。
- 別紙で追加情報が同梱されているときは、必ず参照してください。
- 本書は保証書と一緒に、大切に保管してください。

製品保証に関して

必ず［製品保証に関して］をよくお読みいただき、十分内容をご理解いただいた上でご使用ください。

困った時は？

製品のよくあるご質問について

製品についてよくあるご質問を紹介しています。
URL https://faq.princeton.co.jp/

製品情報や対応情報について

最新の製品情報や対応情報を紹介しています。
URL https://www.princeton.co.jp/

テクニカルサポート

Web からのお問い合わせ
URL https://www.princeton.co.jp/support/contacts

株式会社プリンストン　テクニカルサポート
TEL 03-6670-6848　※ つながらない場合は、E-mail でのお問い合わせもご利用ください。
受付：月曜日～金曜日の 9：00 ～ 12：00、13：00 ～ 17：00（ 祝祭日および弊社指定休業日を除く）

株式会社プリンストン

- 本機器の仕様および外観は、予告なく変更することがあります。
- 本書の内容は予告なく変更されることがあります。
- 本書の著作権は株式会社プリンストンにあります。
- 本書の一部または全部を無断で使用、複製、転載することをお断りします。
- 本書に記載されている会社名、製品名は各社の商標、および登録商標です。
- 本書では ® ™ は明記しておりません。
- 本機器の内容またはその仕様により発生した損害については、いかなる責任も負いかねます。予めご了承ください。

Copyright © 2021 Princeton Ltd. 2021 年 11 月 第2版

本製品の特長

UP-HSABK ／ UP-HSUBK 共通の特長

- **両耳オーバーヘッドタイプ**
  密閉型カップデザインによって安定した装着感を実現。長時間の使用でも疲れにくく、外部の音は遮断され、プレイに没頭できる。
- **ファブリックケーブル使用**
  断線しにくく、耐久性に優れ絡みにくい。
- **フレキシブルマイクアームを採用し着脱可能**
  マイクの位置調整が容易で不要な時はヘッドホンとしても使用可能。
- **ウィンドスクリーン搭載** ※
  息によるノイズを軽減。
- **2 種類のイヤークッション付属** ※
  標準装備の超柔軟プロテインレザー素材とメッシュ生地のイヤークッションが付属し、好みに合わせて交換可能。
- **スイーベル機構の搭載**
  前後に回転することで耳へのフィット感を向上、内側に約 90 度回転可能。
- **インラインコントローラー搭載**
  マイクミュートと音量の調整を手元で操作が可能。

UP-HSABK 特長（3.5mm アナログ仕様）

- **金メッキプラグを採用**
  音質劣化を防止する金メッキプラグを採用。

UP-HSUBK 特長（USB 接続仕様）

- **UAC 規格対応なので Windows/Mac などで接続後すぐに使用可能**
  UAC（USB Audio Class）は Windows や Mac では標準でドライバが準備されているので、接続するだけ使用可能。
- **イヤーカップの ULTRA PLUS のロゴが点灯**

※ ウィンドスクリーンおよびイヤークッションは消耗品です。

同梱品

本製品のパッケージの内容は、次のとおりです。
お買い上げのパッケージに次のものが同梱されていない場合は、販売店までご連絡ください。

ヘッドセット本体 …… 1
フレキシブルマイク …… 1
交換用メッシュイヤークッション左右セット …… 1
ユーザーズガイド／保証書（本書）…… 1

対応機種

UP-HSABK	3.5mm ミニピンジャックを搭載した Windows 8.1/10/11、Mac OS X10.11 以降、Chromebook、スマートフォン、PS4、PS4 Pro、PS5、Nintendo Switch、Xbox
UP-HSUBK	USB Type-A を搭載した Windows 8.1/10/11、Mac OS X10.11 以降、Chromebook、PS4、PS4 Pro、PS5

仕　様

型番	UP-HSABK	UP-HSUBK
デザイン	両耳オーバーヘッドタイプ	
オーディオタイプ	ステレオ（2ch）	
接続	φ 3.5mm4 極ミニプラグ ※1	USB2.0 Standard-A（USB Audio Class 1.0 対応）
スピーカードライバー	直径 50mm	
スピーカー周波数特性	20Hz ～ 20kHz	
スピーカーインピーダンス	32 Ω	
スピーカー感度	105 ± 3db	
ドライバー出力	最大 20mW	
マイク方式	エレクトレットコンデンサー方式	
マイク指向性	単一指向性	
マイク周波数特性	100Hz ～ 10kHz	
マイク感度	-42 ± 3dB	
マイクインピーダンス	2.2k Ω	
マイクアーム長	約 15cm	
インラインコントローラー	マイクミュート、ボリューム	マイクミュート、ボリューム、LED オン／オフ
スイーベル機構	○	
イヤークッション	超柔軟プロテインレザー素材［標準装備］／メッシュ生地［同梱］	
ケーブル長	約 2.1m	
寸法	（W）185 ×（D）85 ×（H）205mm	
質量	約 290g	約 310g
保証期間	1 年	

※1：CTIA規格準拠

安全上のご注意

本製品をお買い上げいただき、まことにありがとうございます。
本製品のご使用に際しては、この「安全上のご注意」をよくお読みの上、正しくお使いください。また、必要なときすぐに参照できるように、本書を大切に保管しておいてください。
本書には、あなたや他の人々への危害や財産への損害を未然に防ぎ、本製品を安全にお使いいただくために、守っていただきたい事項を示しています。
その表示と図記号の意味は次のようになっています。内容をよくご理解の上、本文をお読みください。

⚠危険	この表示を無視し、誤った取り扱いをすると、死亡または重傷を負う差し迫った危険の発生が想定される内容。
⚠警告	この表示を無視し、誤った取り扱いをすると、死亡または重傷を負うなど人身事故の原因となることがあります。
⚠注意	この表示を無視し、誤った取り扱いをすると、傷害または物的損害が発生することがあります。

図記号の意味	
⚠	注意を促す記号（ △ の中に警告内容が描かれています。）
⃠	行為を禁止する記号（ ⃠ の中や近くに禁止内容が描かれています。）
❗	行為を指示する記号（ ● の中に指示内容が描かれています。）

⚠危険

- 小さいお子様の手の届く所に置かないでください。
  コードが首に巻きついたり、口に含むなどして窒息する恐れがあります。
- 自動車や自転車などを運転しながら使用しないでください。重大な事故の原因となる場合がございます。

⚠警告

- 万一、次のような異常が発生したときは、そのまま使用したり、パソコンに接続しないでください。
  ・煙が出ている、変な匂いがするなど異常のとき。
  ・内部に水や金属物が入ってしまったとき。
  ・落としたり、破損したとき。
  このような異常が発生したまま使用していると、火災や感電の原因になります。接続されている機器を取り外し、煙が出なくなるのを確認してから販売店に修理を依頼してください。お客様による修理は危険ですから絶対におやめください。
- 本製品を分解、改造しないでください。本製品の火災、感電、破損の原因になります。
- この機器を水などの液体で濡らさないでください。
  感電や故障の原因になります。
- 調理台のそばなど油煙があたる場所、浴室等、湿気の多い場所では使用しないでください。
  火災、感電の原因になります。
- コネクターには異物を挿入しないでください。
  火災、感電、故障の原因になります。
- 本製品を落とす、ものをぶつけるなどの衝撃が加わった場合や破損した場合は、使用を中止して、販売店にご連絡ください。そのまま使用を続けると、感電、火災の原因になります。
- 本製品の上に、花瓶、コップ、植木鉢、化粧品や薬品などの入った容器、アクセサリなどの小さな金属物等を置かないでください。こぼれたり、中に入った場合、火災、感電の原因になります。

⚠注意

- 直射日光やストーブのような熱器具の近くなど、高温になる所に放置すると、変形や変質をまねくため、ご注意ください。
- 次のような場所には置かないでください。火災、感電、怪我の原因になることがあります。
  ・湿気やほこりが多い場所
  ・ぐらついた台の上や傾いた所などの不安定な場所
  ・調理台や加湿器のそばなどの油煙や湯気があたる場所
- 窓を閉め切った自動車の中や、直射日光が当たるところなど異常に温度が高くなる場所に放置しないでください。本体外装や部品に悪い影響を与え、火災、感電の原因になることがあります。
- お手入れの際は、安全のため接続されている機器を取り外してください。
- 万が一の事故防止のため、すぐにケーブルを接続先の機器から取り外せるようにしてください。
- 長期間本製品を使用しない場合は、安全のために必ず接続先の機器からケーブルを抜いてください。
- 濡れた手でケーブルを抜き差ししないでください。感電の原因になることがあります。
- ケーブルを抜くときは、ケーブルを引っ張らず必ずコネクター部をもって抜いてください。
  ケーブルが傷つき、火災、感電の原因になることがあります。
- 音楽の再生前に、再生機器の音量をご確認いただき、徐々に音量を上げてください。
  急激に音量を上げると、破損の原因となる場合があります。
- お子様がむやみに手を触れないようご注意ください。怪我の原因になることがあります。
- 肌に合わないと感じた場合は、ただちに使用を中止してください。

ご使用の際は、コピーをして必要事項をご記入ください。

製品保証規定

保証期間：1 年保証

- お買い上げいただいた製品が、取扱説明書等に従った正常な使用状態で万一故障した場合に、本保証規定に従い無料にて故障の修理をいたします。
- 修理の際には製品と本保証書をご提示または添付の上、ご依頼ください。
- 保証期間内であっても、次の場合には有償修理となります。
  1） ご購入履歴が確認できない場合。
  2） 本保証書のご提示がない場合。または記入漏れ、改ざん等が認められた場合。
  3） 弊社もしくは弊社指定保守会社以外での修理、調整、改造、部品交換に起因する故障および損傷。
  4） 接続している他の機器に起因して生じた故障および損傷。
  5） お買い上げ後の輸送や移動による落下、水などの液体こぼれ、水没等不適当なお取り扱い、または使用上の誤りにより生じた故障および損傷。
  6） 火災、地震、水害、塩害、落雷、その他天地異変、異常電圧などにより生じた故障および損傷。
  7） 寿命を有する部品や消耗品（バッテリー、乾電池等）の自然消耗、摩耗、劣化等による場合。
- 本保証書は、日本国内においてのみ有効です。（This warranty is valid only in Japan）
- 製品保証に関しての記載も併せてご覧ください。

保 証 書

製品型番：UP-HSABK / UP-HSUBK

保証期間：お買い上げ日　　年　　月　　日 から 1 年間

フリガナ ……

お客様名：　　様

〒

住所：

電話番号：　　－　　－　　E-mail ：

販売店名・住所・電話番号（販売店印）

印

PRINCETON

株式会社プリンストン
本社：〒101-0032　東京都千代田区岩本町3-9-5　K.A.I.ビル3F
URL：https://www.princeton.co.jp

製品保証に関して

- 万一、正常な使用状態において製品のご購入から 1 年以内に製品が故障した場合は、弊社による故障の原因等の確認完了後、修理／製品交換対応させていただきます。なお、修理にて交換された本体および部品に関しての所有権は弊社に帰属するものといたします。
- 修理／製品交換の有償無償の判断につきましては、弊社または弊社指定の保守会社により行わせていただきます。
- 保証の対象となる部分は製品部分のみで、添付品や消耗品は保証対象より除外とさせていただきます。
- 本製品の故障また使用によって生じた損害については、保証の範囲外となり、直接的・間接的問わず、弊社は一切の責任を負いかねますので、予めご了承ください。
- 弊社は商品どうしの互換性問題やある特定用途での動作不良や欠陥などの不正確な問題に関する正確性や完全性については、黙示的にも明示的にもいかなる保証も行っておらず、互換性問題や特定用途での動作不良等により発生する障害、損害、損失等について一切の責任を負いません。
- 一度ご購入いただいた商品は、弊社にて商品自体の不良が確認されない限り、返品または交換はできません。対応機種間違いによる返品はできませんのでご了承ください。

■ 保証期間内であっても、次の場合は保証対象外となり有償修理となります。
- ご購入履歴が確認できない場合。
- 保証書のご提示がない場合。または記入漏れ、改ざん等が認められた場合。
- 取扱説明書記載の動作条件ならびに機器設置環境を満足していない場合。
- 弊社もしくは弊社指定の保守会社以外での修理、調整、改造、部品交換に起因した故障および損傷。
- 設備、環境の不備等、使用方法および、注意事項に反するお取り扱いによって生じた故障および損傷。
- お客様が独自にインストールされたソフトウェアに起因して生じた故障および損傷。
- お客様の故意または重過失により生じた故障および損傷。
- お客様の責に帰すべき事由により生じた機能に影響のない外観上の損傷。
- 接続している他の機器に起因して生じた故障および損傷。
- お買い上げ後の輸送や移動による落下、水などの液体こぼれ、水没等不適当なお取り扱い、または使用の誤りにより生じた故障および損傷。
- 火災、地震、水害、塩害、落雷、その他天地異変、異常電圧などにより生じた故障および損傷。
- オークションなどの個人取引や中古品として製品を入手した場合。

■ 保証期間内であっても、次の場合は無償 / 有償問わず一切の保証はありません。
- 盗難された場合。
- 紛失した場合。

■ お買い上げ製品の故障もしくは動作不具合により、その製品を使用したことにより生じた直接、間接の損害、HDD 等記憶媒体・記録装置に記憶されたデータ、プログラムならびに設定内容の消失、破損、変更等により生じる損害、逸失利益、ダウンタイム（機能停止期間）、顧客からの信用喪失による損害、設備および財産の損害、設備等の交換費用、お客様および関係する第三者の製品を含むシステムのデータ、プログラム、またはそれらを修復する際に生じる費用（人件費、交通費、復旧費）等、一切の損害につき弊社は、その責任を負いません。また、限定保証の明記がされていない場合であっても、弊社は、契約上または法律上の一切の責任を負いかねます。

■ 弊社は、製品を運用・使用した結果生じるあらゆる影響につき、一切の責任を負いかねますので予めご了承ください。

■ 消費者契約法等により弊社が賠償責任を負うこととなる場合、弊社はお客様が購入された弊社製品などの価格相当額を超えて賠償責任を負うものではありません。

製品修理に関して

- 保証期間内の修理は、弊社テクニカルサポートまでご連絡いただいた後、故障品を弊社まで送付していただきます。故障品送付の際、弊社までの送料はお客様のご負担となりますことを予めご了承ください。修理完了品または代替品をご指定の場所にご送付させていただきます。
- 動作確認作業中および修理中の代替品・商品貸し出し等はいかなる場合においても一切行っておりません。
- お客様に商品が到着した日から 1 週間以内に、お客様より弊社に対して初期不良の申請があった場合で、なおかつ弊社側の認定がなされた場合にのみ初期不良品として、正常品もしくは新品との交換をさせていただきます。その際はご購入時の梱包、箱、保証書などの付属品等が全て揃っていることが条件となります。
- 製造終了等の理由により交換商品が入手不可能な場合には同等品との交換となります。
- お客様の設定、接続等のミスであった場合、また製品の不良とは認められない場合は、技術料およびチェック料をいただく場合がございますので予めご了承ください。
- お客様の御都合により、有料修理の撤回・キャンセルを行われた場合は技術作業料および運送料を請求させていただく場合がございますので予めご了承ください。
- サポートスタッフの指示なく、お客様の判断により製品をご送付いただいた場合で、症状の再現性が見られない場合、および製品仕様の範囲内と判断された場合、技術手数料を請求させていただく場合がございますので予めご了承ください。

製品／お問い合わせに関して

■テクニカルサポート・商品および保証に関するお問い合わせ先

Web からのお問い合わせ
URL https://www.princeton.co.jp/support/contacts

株式会社プリンストン　テクニカルサポート
TEL 03-6670-6848　※ つながらない場合は、E-mail でのお問い合わせもご利用ください。
受付：月曜日～金曜日の 9：00 ～ 12：00、13：00 ～ 17：00（ 祝祭日および弊社指定休業日を除く）

各部の名称と主な機能

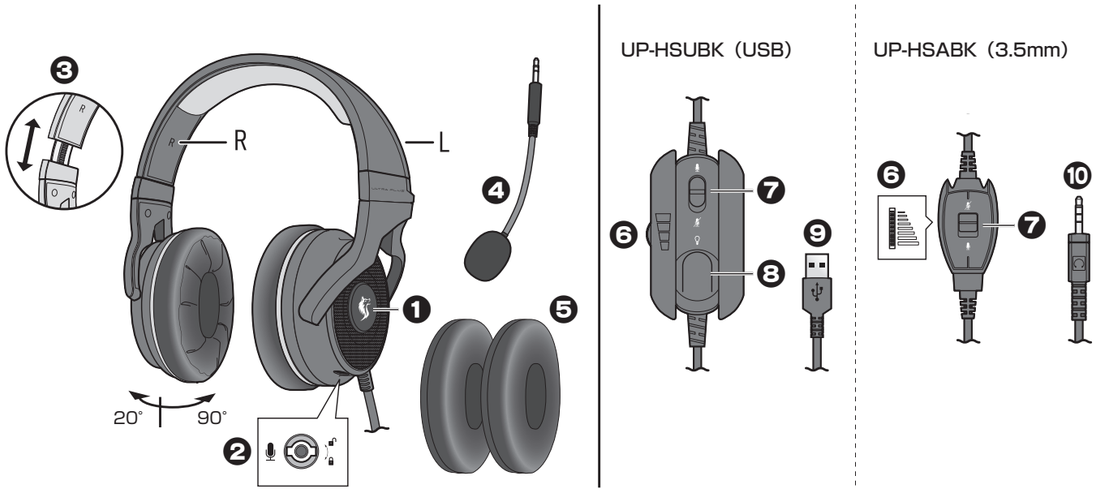

❶ LED ロゴ（UP-HSUBK）	USB 機器に接続して給電されると点灯します。
❷ マイクコネクター	付属のマイクを接続します。 マイクを取り外した状態でもヘッドホンとして使用できます。
❸ アジャスタブルヘッドバンド	バンド長を調整することができます。
❹ マイク（フレキシブルアーム）	ヘッドセットのマイクコネクターに接続して使用します。 フレキシブルアームでマイクの向きを調整することができます。
❺ イヤークッション（メッシュ）	必要に応じて、標準装備の超柔軟プロテインレザー素材のイヤークッションと交換して使用します。
❻ ボリュームダイヤル	音量を調整します。
❼ マイクミュートスイッチ	マイク入力をオン／オフできます。
❽ LED スイッチ（UP-HSUBK）	ロゴの LED をオン／オフできます。
❾ USB コネクター（UP-HSUBK）	パソコン等の USB ポートへ接続します。
❿ 3.5mm 4 極ミニプラグ（UP-HSABK）	パソコン等のヘッドセット端子に接続します。 ※ 3 極のイヤホン・ヘッドホン端子に接続した場合はマイクは使用できません。

マイクの取り付け

付属のマイクをヘッドセットのマイクコネクターに接続して使用します。
フレキシブルアームでマイクの向きを調整することができます。
マイクを取り外した状態でもヘッドホンとして使用できます。

⚠注意 取り付け／取り外しの際は必ず手順に従ってください。無理に押し込んだり、引き抜くと破損の原因となります。

取り付け／取り外し手順

❶ ヘッドセット左側の下部にあるマイクコネクターにマイクのプラグを挿入します。
挿入する際、マイクのプラグのツメとコネクターの溝を合わせて挿入します。

❷ 奥まで挿入したら図の矢印の方向にプラグを 90° 回転してロックします。

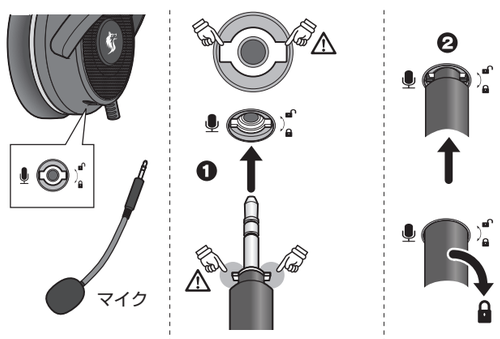

■取り外し手順

取り外す際は挿入時と逆の手順で取り外してください。

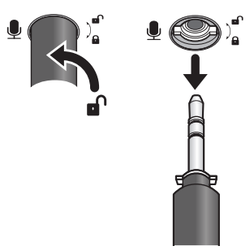

ヘッドセットを装着する

⚠注意 大音量で耳を痛めることを防ぐため、本製品のボリュームダイヤルで音量を小さめに設定してから装着してください。

図の様にヘッドセットを装着し、ヘッドバンドやマイクを調整します。
マイクを調整する際、マイク先端の刻印が口側を向く様に調整してください。

再生機器に接続する

❶【 UP-HSUBK をご使用の場合 】
USB コネクターをパソコンやゲーム機の USB ポートに接続します。
【 UP-HSABK をご使用の場合 】
3.5mm 4 極ミニプラグをパソコンやゲーム機の音声出力コネクターに接続します。

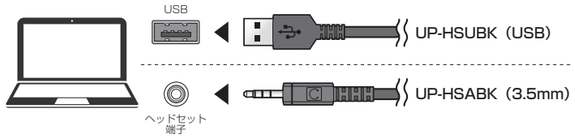

❷ マイクを接続している場合は、必要に応じてチャットアプリなどを起動します。
必要に応じてマイクやヘッドホンの設定を行ってください。

パソコンの設定を確認する

音声が出力されないなど、正しく使用できない場合は下記の設定をご確認ください。

■ Windows の場合

1. ［Windows の設定］＞［システム］＞［サウンド］の順に選択します。
2. 出力デバイスと入力デバイスの設定で使用したい機器を選択してください。

【UP-HSUBK の場合】
「ULTRA PLUS UAC Headset」を選択してください。(※)

※ 既に接続されている機器の名称により「2-ULTRA PLUS UAC Headset」等と表記される場合があります。

【UP-HSABK の場合】
PC 搭載のデバイスの名称になります。名称はデバイスマネージャーの「オーディオの入力および出力」等でご確認ください。

■ Mac の場合

1. ［システム環境設定］＞［サウンド］の順に選択します。
2. 【UP-HSUBK の場合】
「ULTRA PLUS UAC Headset」を選択してください。

【UP-HSABK の場合】
「ヘッドフォン」や「外部マイク」を選択してください。

イヤークッションを交換する

⚠注意 イヤークッションは大変デリケートな材質です。道具などは使わず、手で慎重に交換されることをお勧めいたします。

イヤークッションは 4 箇所のツメで固定されています。下記の手順で外してください。

❶ 初めに下図のヘッドバンド取り付け部（破線箇所）から約 3cm 程度下の箇所にあるツメを外します。

❷ 1 箇所外したら、残りのツメを順番に外してください。

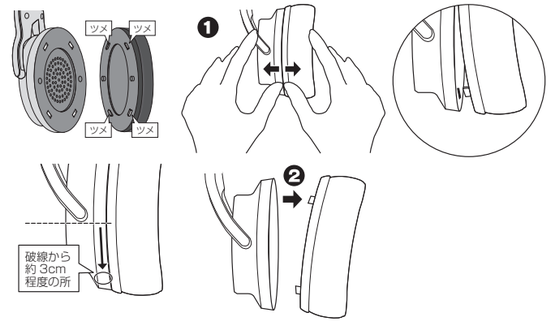

❸ イヤークッションを取り付ける際は、4 箇所のツメを順番に取り付けてください。

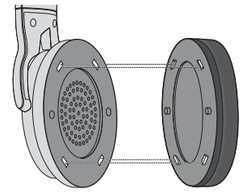

お手入れについて

マイクやイヤークッションに付着した皮脂や汗などは、使用後必ずふき取ってください。皮脂や汗などそのままにすると、ベタ付きや劣化の原因となります。
お手入れの際は、柔らかい布で乾拭きしてください。

⚠注意
- お手入れの際は、ベンジン・シンナー・OA クリーナーなどは使用しないでください。
- 乾拭きで落とせない汚れには、中性洗剤をごく少量溶かした水を含ませた布でふき取ることもできます。お手入れの際はソフトイヤークッションなどに水分が残らないように、最後に柔らかい布で乾拭きしてください。
- 大音量や長時間のご使用は耳を痛める原因となります。適度な音量および休憩をはさみながらのご使用をお願いします。

困ったときは？

❓ マイクが使用できない

- サウンドの入力デバイスに内蔵マイクなど本製品と異なるデバイスが指定されていないかご確認ください。
- UP-HSABK の場合、接続する端子が 4 極ミニピンプラグのヘッドセットかご確認ください。
- 本製品のマイクミュートコントローラーがオンになっていないかご確認ください。
- Windows10 の場合、プライバシー設定でマイクへのアクセスが禁止されていることがございます。下記の項目をご確認ください。
  1.「スタート」＞「設定」＞「プライバシー」の順に選択します。
  2. 画面左のメニューから［マイク］を選択して、［アプリがマイクにアクセスできるようにする］を「オン」にしてください。また、画面下部に［デスクトップアプリがマイクにアクセスできるようにする］が表示されている場合は、この項目も「オン」にしてください。
- Windows10 のマイクテストをご確認ください。
  1.「スタート」＞「設定」＞「システム」＞「サウンド」の順に選択します。
  2.［マイクテスト］へ移動してマイクに話しかけてください。声を出しているとき音量バーが動いている場合、マイクは正常に機能しています。バーが動いていない場合、Windows 上でマイクがミュートになっているなど設定に問題が場合がございます。マイクテストにある「トラブルシューティング」ボタンをクリックして問題の解決を行ってください。